◆高トルク コアレスブラシレス 遊星ギヤモータ

35W 380r/min φ28×L105 MPG2864S-2

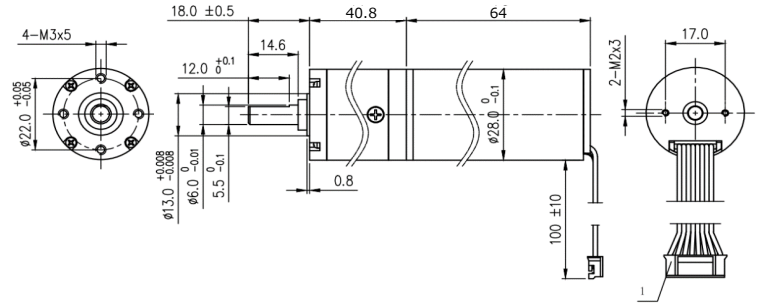

◆ギヤモータ概略仕様

モータタイプ			1208	2408	4808
公称電圧		V	12	24	48
無負荷回転数		r/min	380		
質量		g	305		
◆モータ仕様（MP2864S）					
出力		W	35		
公称	負荷	mNm	50		
	回転数	r/min	6,500	6,800	6,900
	電流	A	3.7	1.9	0.9
	効率	%	76	80	83
無負荷	回転数	r/min	8,300	8,200	8,300
	電流	mA	210	100	50
端子間抵抗		Ω	0.53	2	8
端子間インダクタンス		mH	0.11	0.46	1.8
トルク定数		mNm/A	14.0	29.0	58
回転数定数		r/min/V	690	340	170
回転数/トルク勾配		r/min/mNm	37	29	28
絶縁抵抗	常温常湿でモータのコイル・ケース間がDC125V印加で20MΩ以上				
ホールIC(HU,HV,HW)出力			1パルス/回転		
マグネット			2極（S/N 1ペア）		
コイル			三相デルタ結線		
軸受			B,Brg（NMB/NSK）		
モータ本体ケース			アルミ合金		
質量		g	195		
◆モータ使用範囲					
許容回転数			25,000r/min		
保存温度範囲			-30～100℃		
マグネットワイヤ許容温度			150℃		
使用湿度範囲（結露なきこと）			90%以下		
コイル印加電圧			55V以下		
ホールIC電源電圧(Vcc)			DC3～18V		

◆ギヤヘッド仕様

ギヤ段数		2
減速比	X:1	20.1
最大効率	%	83
ギヤケース材質		アルミ合金
ギヤ材質		スチール
出力軸材質		SUS420J2
出力軸軸受		B,Brg（NMB/NSK）
ラジアルガタ	mm	0.04
スラストガタ	mm	0.4
バックラッシ(無負荷時)	°	2
質量	g	110
◆ギヤヘッド使用範囲		
許容 ラジアル荷重(取付面から10mm)	N	58.8
許容 アキシャル荷重	N	29.4
許容入力回転数	r/min	36,000
許容 連続トルク	Nm	2.10
許容 断続トルク	Nm	4.2

◆モータ結線

コネクタ JST PH2.0-8P

Pin No.	機能		銅線太さ	材質
1	ホールIC	Vcc	AWG26	PTFE
2		出力 HA		
3		出力 HB		
4		出力 HC		
5		GND		
6	コイル	U		
7		V		
8		W		

◆モータ単品 トルクカーブ（周囲温度:25℃時）

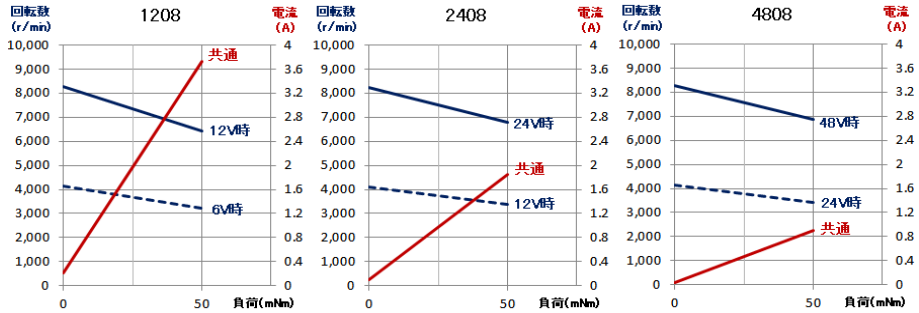
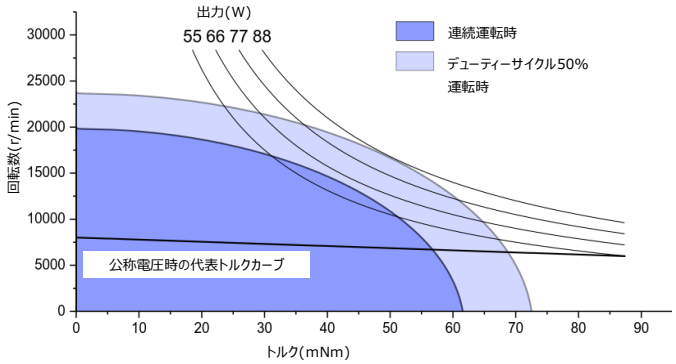
◆モータの動作条件　（周囲温度:25℃時）